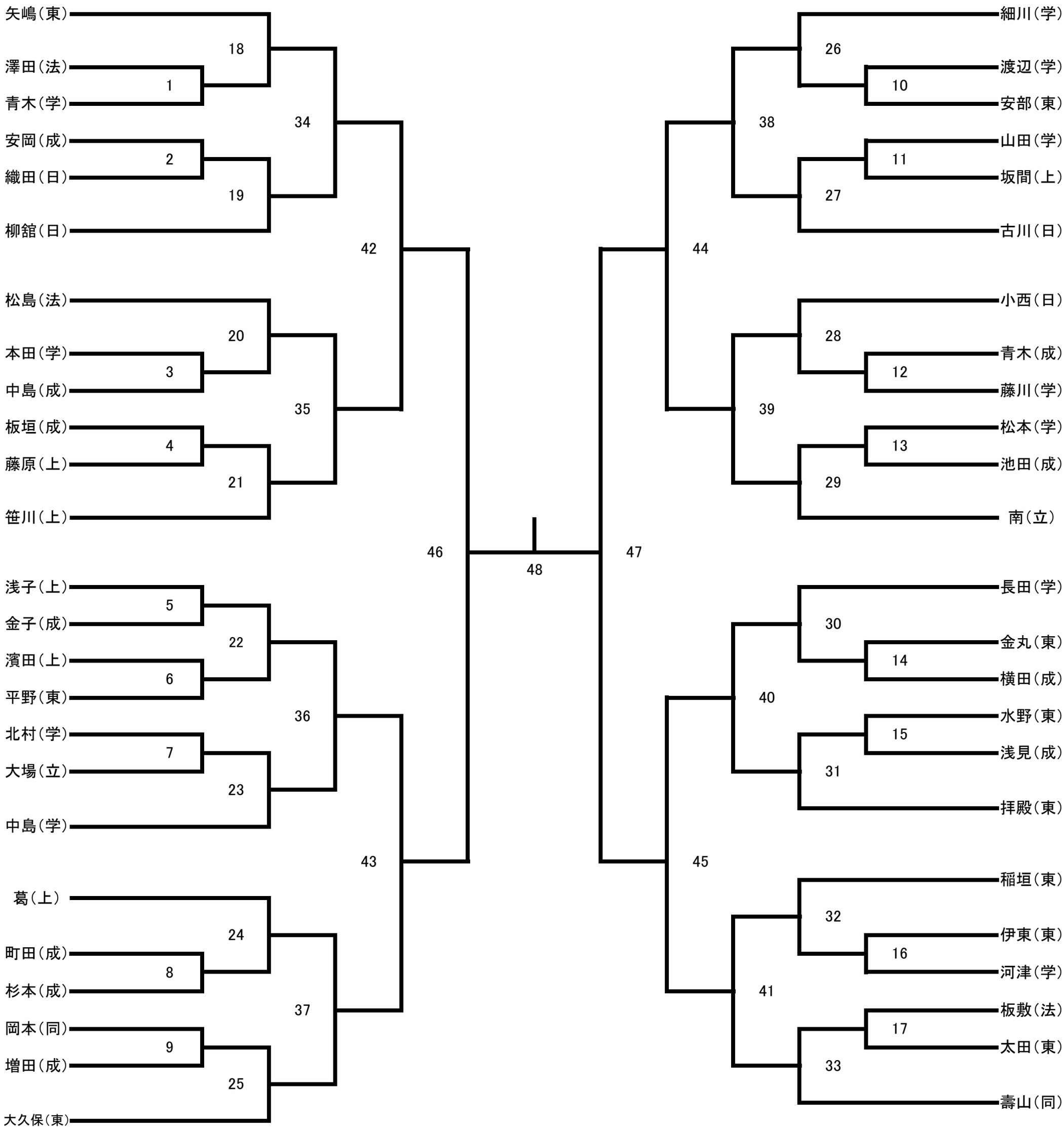2012,5,19^21 学生オープン　桜美林大学　多摩ヒルズアカデミー　男子ドロー